Дог. 700208416

Опросный лист для электродвигателей переменного тока

| № | Вопросы | Ответы |
|---|---|---|
| 1 | Наименование и адрес организации или предприятия, которое заказывает изделие или заключает договор | |
| 2 | Наименование и адрес организации или предприятия, для которого заказывается изделие | Южное шоссе,72 ПАО «Запорожсталь» |
| 3 | Тип и количество заказываемых изделий и требуемые сроки их поставки | МТКНУ 312-8У1, 8штук, октябрь 2019г. |
| 4 | Режим работы: продолжительный, повторно-кратковременный (указать ПВ, %), кратковременный | 40 |
| 5 | Мощность в продолжительном режиме работы, кВт | 11 |
| 6 | Номинальное линейное напряжение на зажимах выводов изделия, В | 380 |
| 7 | Количество фаз и способ их соединения | трёхфазный,звезда |
| 8 | Количество силовых выводных концов в коробке выводов | 3 |
| 9 | Синхронная частота вращения, об/мин, и направление вращения вала, если смотреть со стороны рабочего механизма | 700 |
| 10 | Частота тока питающей сети, Гц | 50 |
| 11 | Коэффициент мощности | 0,74 |
| 12 | Допустимая кратность тока при пуске электродвигателя | 150А, 5-ти кратный от тока номинального |
| 13 | Требуемый максимальный момент (статическая перегружаемость) в долях номинального момента электродвигателя | 500 Н/м |
| 14 | Желательный метод пуска электродвигателя: непосредственно от сети, через реактор или автотрансформатор, число пусков в сут./год. Примечание: Реактор и автотрансформатор в поставку не входят | От сети |
| 15 | Климатическое исполнение.<br>Характеристика окружающей среды: влажная (% влажности), пыльная (характер и содержание пыли, мг/см$^3$), взрывоопасная (класс помещения), температура охлаждающего воздуха | Влажность 75%,температура окружающей среды - 25°С+40°С |
| 16 | Исполнение:<br>1) по степени защиты (IP…)<br>2) по монтажу (IM…) | IP54,IM1001 |
| 17 | Для взрывозащищенных электродвигателей: вид и уровень взрывозащиты (маркировка) | |
| 18 | Система вентиляции: с самовентиляцией, с принудительной вентиляцией от постороннего вентилятора, с водяным воздухоохладителем или другое.<br>Подача воздуха: из машинного зала, из фундаментной ямы, по специальным воздуховодам.<br>Выход воздуха: в машинный зал, в фундаментную яму, по специальным воздуховодам.<br>Примечание: Вентиляторы с приводным двигателем и воздуховоды в поставку не входят. | С самовентиляцией, с крылаткой на валу под кожухом |

| | | |
|---|---|---|
| 19 | Способ соединения с рабочим механизмом:<br>1) муфта (указать тип)<br>2) шкив (указать размер шкива и направление натяжения ремня – верх, низ или вбок)<br>3) редуктор (указать передаточное число)<br>4) фланцевый конец вала (указать размеры)<br>5) без вала, с насадкой ротора синхронной машины на вал рабочего механизма (муфты шкивы, редуктора в поставку не входят) | муфта |
| 20 | Комплектность поставки | Со шпонкой на валу, гермоввод в борне для избежания попадания пыли и влаги |
| 21 | Дополнительные технические требования и особенности конструктивного исполнения изделия | На лапах, с одним концом вала |
| 22 | Должность и подпись ответственного лица, заполнившего опросный лист.<br>Полный юридический адрес предприятия-заказчика и банковские реквизиты. | Мастер Стасенко С.Е.<br>Южное шоссе,72 ПАО «Запорожсталь»<br>ДОМЕННЫЙ ЦЕХ |

27.09.19г

ДУ 700208416

Приложение 2

Габаритные и присоединительные размеры электродвигателей с фазным ротором.

МТКНУ-312-В

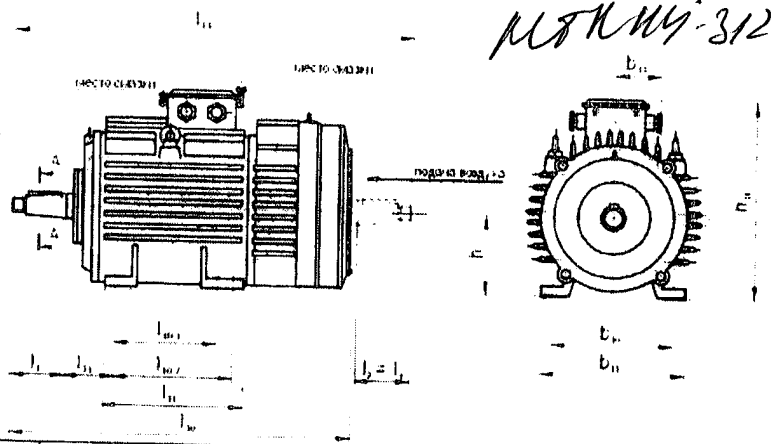


| Тип двигателя | $b_1$;$b_2$ | $b_{10}$ | $b_{11}$ | $b_{33}$ | $d_1$ | h | $h_{31}$ | $l_1$ | $l_{10.1}$; $l_{10.2}$ | $l_{11}$ | $l_{30}$ | $l_{33}$ |
|---|---|---|---|---|---|---|---|---|---|---|---|---|
| | | | | | | | | | | | | |

Габаритные и присоединительные размеры электродвигателей с короткозамкнутым ротором.

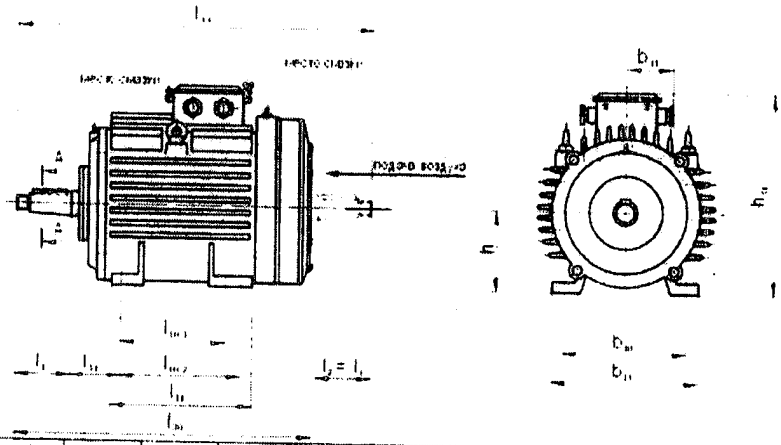


| Тип двигателя | $b_1$; $b_2$ | $b_{10}$ | $b_{11}$ | $b_{33}$ | $d_1$ | h | $h_{31}$ | $l_1$ | $l_{10.1}$; $l_{10.2}$ | $l_{11}$ | $l_{30}$ | $l_{31}$ | $l_{33}$ |
|---|---|---|---|---|---|---|---|---|---|---|---|---|---|
| | 14мм | 280мм | 350мм | — | 50мм | 180мм | 480мм | 110мм | 320мм | 380мм | 715мм | 190мм | — |

Габаритно-присоединительные размеры фланцевого щита

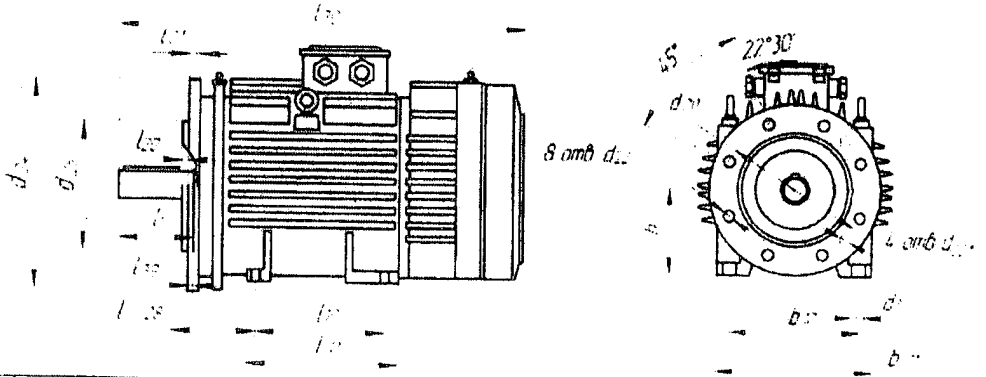


| Тип двигателя | $d_{24}$ | $d_{25}$ | $l_{21}$ | $l_{20}$ | $l_{39}$ | $l_{28}$ | h | $l_1$ | $l_{10.1}$; $l_{10.2}$ | $l_{11}$ | $l_{30}$ | $d_{20}$ | $d_{22}$ | $d_{10}$ | $b_{10}$ | $b_{11}$ |
|---|---|---|---|---|---|---|---|---|---|---|---|---|---|---|---|---|
| | | | | | | | | | | | | | | | | |

Д4

700208416 МТКИ4-312-8

Приложение 1

Геометрические размеры рабочего конца вала.

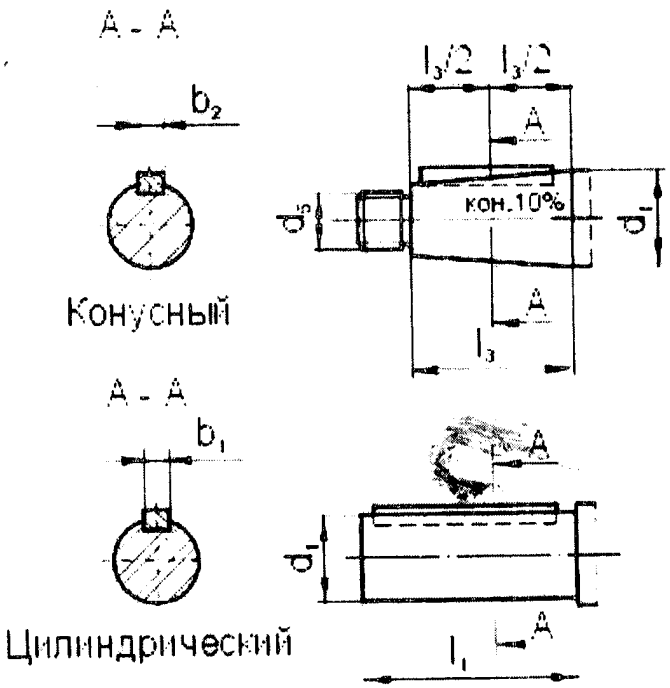


| Цилиндрический конец вала | | | Конический конец вала | | | |
|---|---|---|---|---|---|---|
| $l_1$ | $d_1$ | $b_1$ | $l_3$ | $d_1$ | $d_5$ | $b_2$ |
| 110мм | 50мм | 14мм | | | | |

**Опросный лист на электродвигатель**

**тип Д-810**

700209229

| Наименование основных технических характеристик | Характеристики |
|---|---|
| Полное наименование электродвигателя | Д-810 |
| Мощность | 55 кВт |
| Обороты | 500 об/мин |
| Исполнение (фланцевое, лапы и т.п.) | На лапах |
| Количество концов вала | 2 |
| Габаритный чертеж | Приложение 1 |
| Материал корпуса | Сталь |
| Степень защиты по взрывобезопасности или защите от попадания пыли и влаги | IP 44 |
| Климатическое исполнение (температурный режим эксплуатации) | У2 |
| Дополнительные требования | Последовательного возбуждения, 220 В постоянного тока |

Начальник мартеновского цеха _____ В.И. Тищенко

Согласовано:

Главный энергетик _____ А.В. Лупонос

Приложение 1

Д 810 700209229



2 раза (тихоходные со стабилизирующей обмоткой в 2,5 раза) путем уменьшения тока возбуждения или за счет уменьшения тока возбуждения только в одной группе катушек. При этой увеличенной частоте вращения максимальный вращающий момент не должен превышать 0,8 номинального — для двигателей на 220 В и 0,64 — для двигателей на 440 В.

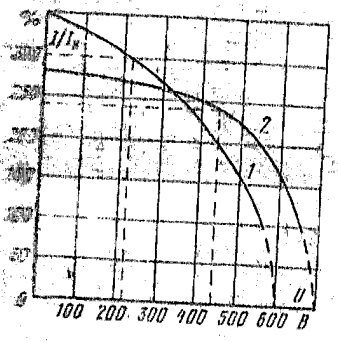


Рис. 2-22. Перегрузочная способность электродвигателей серии Д в зависимости от напряжения.

1 — для двигателей на 220 В; 2 — для двигателей на 440 В.

Способ увеличения частоты вращения путем уменьшения тока в одной группе по сравнению с уменьшением тока возбуждения в обеих группах катушек даст более стабильную форму механической характеристики, но применим только для двигателей, имеющих волновую обмотку якоря.

Тихоходные и быстроходные двигатели на 220 В с параллельным возбуждением и параллельным возбуждением со стабилизирующей обмоткой, за исключением двигателей, соединяемых последовательно, допускают увеличение номинальной частоты вращения в 2 раза путем повышения приложенного напряжения. При этой увеличенной частоте вращения и полном возбуждении максимальный момент не должен превышать 1,5 номинального.

На рис. 2-22 показана обобщенная зависимость допустимой перегрузки по току (по отношению к номинальному току при ПВ=40%) в зависимости от приложенного напряжения для двигателей на напряжение 220 и 440 В с учетом некоторого запаса в коммутационном отношении, необходимого для реализации максимальных моментов. Двигатели с параллельным возбуждением и параллельным возбуждением со стабилизирующей обмоткой допускают указанное выше увеличение номинальной частоты вращения частично путем уменьшения тока возбуждения и частично путем повышения напряжения.

Двигатели всех систем возбуждения допускают в двигательном и генераторном режимах увеличение частоты вращения до максимальной (см. табл. 2-23). Ток при этом не должен превышать 0,7 номинального значения для тихоходных двигателей и 1,2 номинального — для быстроходных.

Основные размеры двигателей, значения маховых моментов и массы даны в подписи к рис. 2-23.

Данные обмоток двигателей на напряжение 220 и 440 В приведены в табл. 2-26—2-28. Все двигатели имеют по четыре главных и четыре добавочных полюса. Двигатели параллельного возбуждения и параллельного со стабилизирующей обмоткой имеют одинаковые катушки параллельного возбуждения. Сопротивления обмоток даны при температуре 20° С. Конкретное исполне-

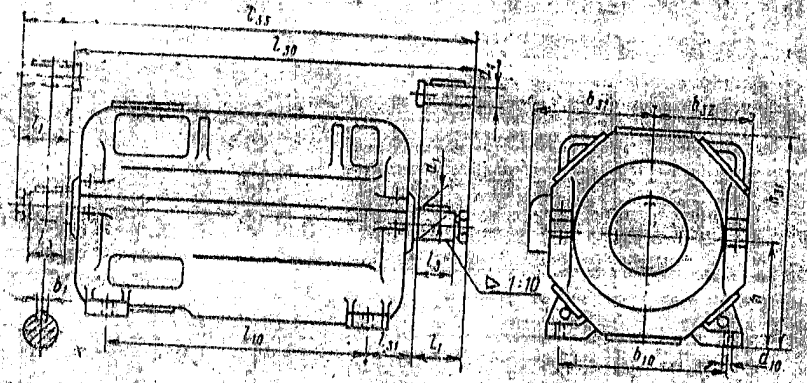


Рис. 2-23. Основные размеры и масса электродвигателей серии Д.

| | Размер, мм | | | | | | | | | | | | | | | |
|---|---|---|---|---|---|---|---|---|---|---|---|---|---|---|---|---|
| | $b_1$ | $b_{10}$ | $h_{p1}$ | $h_{a2}$ | $d_1$ | $d_{10}$ | $l_1$ | $l_3$ | $l_{10}$ | $l_{30}$ | $l_{31}$ | $l_{35}$ | $h$ | $h_{a1}$ | Масса, кг | $GD^2$, кг·м² |
| | 8 | 280 | 185 | 160 | 28 | 19 | 60 | — | 220 | 561 | 115,0 | 644 | 160 | 323 | 120 | [illegible] |
| | 10 | 300 | 215 | 185 | 35 | 19 | 80 | — | 194 | 665 | 170,5 | 774 | 180 | 374 | [illegible] | [illegible] |
| | [illegible] | 300 | 215 | 185 | 35 | 19 | 80 | — | 230 | 719 | 170,5 | 819 | 180 | 374 | [illegible] | [illegible] |
| | [illegible] | 390 | 250 | 225 | 50 | 26 | 110 | — | 250 | 752 | 173,0 | 896 | [illegible] | [illegible] | [illegible] | [illegible] |
| | [illegible] | [illegible] | 250 | 225 | 50 | 26 | 110 | — | 320 | 822 | 173,0 | 966 | [illegible] | [illegible] | [illegible] | [illegible] |
| | [illegible] | [illegible] | [illegible] | [illegible] | [illegible] | [illegible] | 105 | 70 | 290 | 910 | 209,0 | 1050 | 250 | [illegible] | [illegible] | [illegible] |
| | [illegible] | [illegible] | [illegible] | [illegible] | 65 | [illegible] | 105 | 70 | 533 | 930 | 165,0 | 1073 | 250 | [illegible] | [illegible] | [illegible] |
| | [illegible] | [illegible] | [illegible] | [illegible] | [illegible] | [illegible] | 130 | 90 | 628 | 1047 | 159,0 | 1206 | [illegible] | [illegible] | [illegible] | [illegible] |
| | [illegible] | [illegible] | [illegible] | [illegible] | 90 | 32 | 130 | 90 | 660 | 1119 | 178,0 | 1276 | 315 | 635 | 1250 | [illegible] |
| | [illegible] | [illegible] | [illegible] | [illegible] | 100 | [illegible] | 165 | 120 | 724 | [illegible] | [illegible] | [illegible] | [illegible] | [illegible] | [illegible] | [illegible] |
| | [illegible] | [illegible] | 615 | 335 | 120 | 42 | 165 | 120 | 813 | 1362 | 200,0 | 1548 | 375 | [illegible] | [illegible] | [illegible] |
| | [illegible] | 626 | 570 | 410 | 130 | 42 | 200 | 150 | 890 | 1562 | 212,0 | 1714 | 400 | [illegible] | [illegible] | [illegible] |
| | [illegible] | 760 | 620 | 460 | 140 | 48 | 200 | 150 | 990 | 1579 | 201,0 | 1702 | 450 | [illegible] | [illegible] | [illegible] |

Д810 22 520 480 320 90 32 130 90 1119 1276 315 635 1250

## Опросный лист на электродвигатель

### тип Д-21

700209147

| Наименование основных технических характеристик | Характеристики |
|---|---|
| Полное наименование электродвигателя | Д-21 |
| Мощность | 5,5 |
| Обороты | 1440 |
| Исполнение (фланцевое, лапы и т.п.) | На лапах |
| Количество концов вала | 2 |
| Габаритный чертеж | Приложение 1 |
| Материал корпуса | сталь |
| Степень защиты по взрывобезопасности или защите от попадания пыли и влаги | IP 44 |
| Климатическое исполнение (температурный режим эксплуатации) | У2 |
| Дополнительные требования | Параллельного возбуждения, 220 В постоянного тока. |

Начальник мартеновского цеха _____ В.И. Тищенко

Согласовано:

Главный энергетик_____ А.В. Лупонос

Приложение 1 Д21

Д21 700209147



2 раза (тихоходные со стабилизирующей обмоткой в 2,5 раза) путем уменьшения тока возбуждения или за счет уменьшения тока возбуждения только в одной группе катушек. При этой увеличенной частоте вращения максимальный вращающий момент не должен превышать 0,8 номинального — для двигателей на 220 В и 0,64 — для двигателей на 440 В.

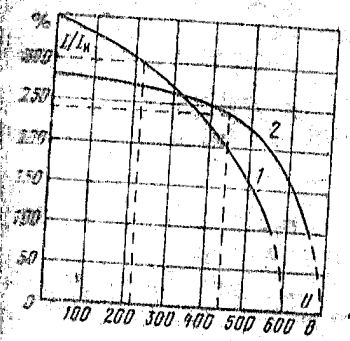


Рис. 2-22. Перегрузочная способность электродвигателей серии Д в зависимости от напряжения.

1 — для двигателей на 220 В; 2 — для двигателей на 440 В.

Способ увеличения частоты вращения путем уменьшения тока в одной группе по сравнению с уменьшением тока возбуждения в обеих группах катушек дает более стабильную форму механической характеристики, но применим только для двигателей, имеющих волновую обмотку якоря.

Тихоходные и быстроходные двигатели на 220 В с параллельным возбуждением и параллельным возбуждением со стабилизирующей обмоткой, за исключением двигателей, соединяемых последовательно, допускают увеличение номинальной частоты вращения в 2 раза путем повышения приложенного напряжения. При этой увеличенной частоте вращения и полном возбуждении максимальный момент не должен превышать 1,5 номинального.

На рис. 2-22 показана обобщенная зависимость допустимой перегрузки по току (по отношению к номинальному току при ПВ=40%) в зависимости от приложенного напряжения для двигателей на напряжение 220 и 440 В с учетом некоторого запаса в коммутационном отношении, необходимого для реализации максимальных моментов. Двигатели с параллельным возбуждением и параллельным возбуждением со стабилизирующей обмоткой допускают указанное выше увеличение номинальной частоты вращения частично путем уменьшения тока возбуждения и частично путем повышения напряжения.

Двигатели всех систем возбуждения допускают в двигательном и генераторном режимах увеличение частоты вращения до максимальной (см. табл. 2-23). Ток при этом не должен превышать 0,7 номинального значения для тихоходных двигателей и 1,2 номинального — для быстроходных.

Основные размеры двигателей, значения маховых моментов и массы даны в подписи к рис. 2-23.

Данные обмоток двигателей на напряжение 220 и 440 В приведены в табл. 2-26—2-28. Все двигатели имеют по четыре главных и четыре добавочных полюса. Двигатели параллельного возбуждения и параллельного со стабилизирующей обмоткой имеют одинаковые катушки параллельного возбуждения. Сопротивления обмоток даны при температуре 20° С. Конкретное исполне-

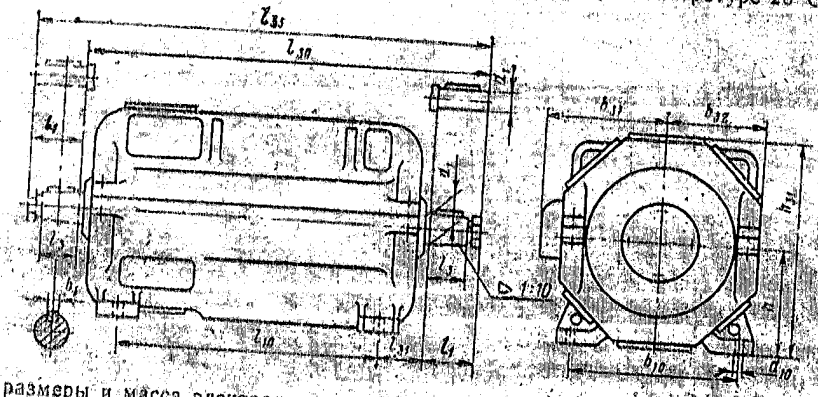


Рис. 2-23. Основные размеры и масса электродвигателей серии Д.

| [illegible] | Размер, мм | | | | | | | | | | | | | | | |
|---|---|---|---|---|---|---|---|---|---|---|---|---|---|---|---|---|
| | $b_1$ | $b_{10}$ | $b_{31}$ | $b_{32}$ | $d_1$ | $d_{10}$ | $l_1$ | $l_3$ | $l_{10}$ | $l_{30}$ | $l_{31}$ | $l_{35}$ | $h$ | $h_{31}$ | Масса, кг | [illegible] |
| Д21 | 8 | 280 | 185 | 160 | 28 | 19 | 60 | — | 220 | 561 | 115,0 | 614 | 160 | 323 | 130 | 0,2 |
| | 10 | 300 | 215 | 185 | 35 | 19 | 80 | — | 194 | 665 | 170,5 | 771 | 180 | 373 | 200 | [illegible] |
| | 10 | 300 | 215 | 185 | 35 | 19 | 80 | — | 239 | 710 | 170,5 | 819 | 180 | 373 | [illegible] | [illegible] |
| | 14 | 300 | 250 | 225 | 50 | 26 | 110 | — | 250 | 752 | 173,0 | 806 | [illegible] | [illegible] | [illegible] | [illegible] |
| | 14 | 300 | 250 | 225 | 50 | 26 | 110 | — | 320 | 822 | 173,0 | 866 | [illegible] | [illegible] | [illegible] | [illegible] |
| | 16 | 430 | 305 | 255 | 65 | 32 | 105 | 70 | 299 | 910 | 209,0 | 1050 | [illegible] | [illegible] | [illegible] | [illegible] |
| | 16 | 420 | 305 | 260 | 65 | 32 | 105 | 70 | 553 | 930 | 165,0 | 1073 | [illegible] | [illegible] | [illegible] | [illegible] |
| | 20 | 476 | 395 | 290 | 80 | 32 | 130 | 90 | 628 | 1047 | 159,0 | 1206 | [illegible] | [illegible] | [illegible] | [illegible] |
| | [illegible] | 520 | 480 | 320 | 90 | 53 | 120 | 90 | 660 | 1114 | 178,0 | [illegible] | [illegible] | [illegible] | 1250 | [illegible] |
| | [illegible] | 570 | 510 | 360 | 100 | 55 | 165 | 120 | 724 | 1220 | 172,0 | 1398 | 340 | [illegible] | [illegible] | [illegible] |
| | [illegible] | 636 | 545 | 385 | 120 | 42 | 165 | 120 | 813 | 1362 | 200,0 | 1543 | 375 | [illegible] | [illegible] | [illegible] |
| | [illegible] | 690 | 570 | 410 | 130 | 42 | 200 | 150 | 800 | 1502 | 212,0 | 1514 | 400 | [illegible] | [illegible] | [illegible] |
| | [illegible] | 700 | 620 | 460 | 140 | 48 | 200 | 150 | 990 | 1579 | 201,0 | 1292 | 450 | [illegible] | [illegible] | [illegible] |

ИГПТЛ 700207318

Опросный лист для электродвигателей постоянного тока

| № | Вопросы | Ответы |
|---|---|---|
| 1 | Тип электродвигателя | 700207318 Электродвигатель П 12М 0.44кВт 1500об/мин IM1001(шт) |
| 2 | Наименование механизма, для привода которого предназначен двигатель. | Крановый кондиционер |
| 3 | Номинальная мощность (кВт) для длительного режима работы.<br>Фактический режим работы по ГОСТ 183. | 0.44 квт |
| 4 | Частота вращения: номинальная, максимальная.<br>Диапазон регулирования частоты вращения:<br>- при номинальном токе,<br>- при изменении тока возбуждения.<br>Имеется ли замкнутая система авторегулирования по скорости. | 1500 об/мин |
| 5 | Направление вращения (смотреть со стороны коллектора).<br>При реверсе указать способ реверса, частоту реверсов. | По часовой |
| 6 | Необходимая перегрузочная способность в долях номинального тока якоря для частот вращения:<br>до номинальной<br>до максимальной } рабочая<br>Длительность рабочих перегрузов (не более 15 сек).<br>до номинальной<br>до максимальной } отключающая | рабочая |
| 7 | Возбуждение независимое, напряжение (В) максимальное (амплитудное) значение напряжения в режиме форсировки. | смешанное |
| 8 | Степень защиты:<br>закрытый двигатель - IP22;<br>защищенный - IP10.<br>Условное обозначение степени защиты по ГОСТ17494.<br>Для двигателей с конструктивным исполнением по способу монтажа IM7312 и IM5705 по ГОСТ2475: степень защиты выше фундаментной плиты - IP20;<br>ниже фундаментной плиты - IP00. | IP22; |
| 9 | Вентиляция: цикл и схема вентиляции (замкнутая, разомкнутая).<br>Температура охлаждающего воздуха.<br>Запыленность охлаждающего воздуха ($мг/м^3$). | разомкнутая |
| 10 | Характеристика окружающей среды: температура, относительная влажность в %, наличие токопроводящей пыли в $мг/м^3$, наличие токопроводящей пыли, паров масла и кислот. Климатическое исполнение и категория размещения по ГОСТ 15150. | Температура летом 50 град.<br>Токопроводящая пыль. |

700204318

| | | |
|---|---|---|
| 11 | Комплектующее оборудование, тип и подробные технические данные, необходимые для его заказа: датчик вращения, регулятор возбуждения, воздухоохладители, термометры сопротивления; требуемые запчасти. | Не требуется |
| 12 | Количество электродвигателей, которые должны быть изготовлены в соответствии с настоящим опросным листом и желательные сроки поставки. | 2шт |
| 13 | Наименование учреждения или предприятия, которое заказывает электродвигатель, контактная информация.<br>Адрес: почтовый,<br>тел/факс, E-mail | цгптл<br>тел13-88,17-15 |
| 14 | Фамилия, должность, подпись, ответственного лица заказывающей организации. | Мастер Гаманец А.С. |
| 15 | Дата заполнения опросного листа, печать. | 27.09.2019 |

700207256 ИГПТМ

Опросный лист для электродвигателей постоянного тока

| № | Вопросы | Ответы |
|---|---|---|
| 1 | Тип электродвигателя | 700207256 Электродвигатель П32М 4.2кВт 3000об/мин IM1001(шт) |
| 2 | Наименование механизма, для привода которого предназначен двигатель. | Крановый кондиционер |
| 3 | Номинальная мощность (кВт) для длительного режима работы.<br>Фактический режим работы по ГОСТ 183. | 4.2 квт |
| 4 | Частота вращения: номинальная, максимальная.<br>Диапазон регулирования частоты вращения:<br>- при номинальном токе,<br>- при изменении тока возбуждения.<br>Имеется ли замкнутая система авторегулирования по скорости. | 3000 об/мин |
| 5 | Направление вращения (смотреть со стороны коллектора).<br>При реверсе указать способ реверса, частоту реверсов. | По часовой |
| 6 | Необходимая перегрузочная способность в долях номинального тока якоря для частот вращения:<br>до номинальной<br>до максимальной } рабочая<br>Длительность рабочих перегрузов (не более 15 сек).<br>до номинальной<br>до максимальной } отключающая | рабочая |
| 7 | Возбуждение независимое, напряжение (В) максимальное (амплитудное) значение напряжения в режиме форсировки. | смешанное |
| 8 | Степень защиты:<br>закрытый двигатель - IP22;<br>защищенный - IP10.<br>Условное обозначение степени защиты по ГОСТ17494.<br>Для двигателей с конструктивным исполнением по способу монтажа IM7312 и IM5705 по ГОСТ2475: степень защиты выше фундаментной плиты - IP20;<br>ниже фундаментной плиты - IP00. | IP22; |
| 9 | Вентиляция: цикл и схема вентиляции (замкнутая, разомкнутая).<br>Температура охлаждающего воздуха.<br>Запыленность охлаждающего воздуха ($мг/м^3$). | разомкнутая |
| 10 | Характеристика окружающей среды: температура, относительная влажность в %, наличие токопроводящей пыли в $мг/м^3$, наличие токопроводящей пыли, паров масла и кислот. Климатическое исполнение и категория размещения по ГОСТ 15150. | Температура летом 50 град. Токопроводящая пыль. |

7002047256

| | | |
|---|---|---|
| 11 | Комплектующее оборудование, тип и подробные технические данные, необходимые для его заказа: датчик вращения, регулятор возбуждения, воздухоохладители, термометры сопротивления; требуемые запчасти. | Не требуется |
| 12 | Количество электродвигателей, которые должны быть изготовлены в соответствии с настоящим опросным листом и желательные сроки поставки. | 1шт |
| 13 | Наименование учреждения или предприятия, которое заказывает электродвигатель, контактная информация.<br>Адрес: почтовый,<br>тел/факс, E-mail | цгптл<br>тел13-88,17-15 |
| 14 | Фамилия, должность, подпись, ответственного лица заказывающей организации. | Мастер Гаманец А.С. |
| 15 | Дата заполнения опросного листа, печать. | 27.09.2019 |

ИГПТП 700209184

Опросный лист для электродвигателей постоянного тока

| № | Вопросы | Ответы |
|---|---|---|
| 1 | Тип электродвигателя | 700209184<br>ЭЛЕКТРОДВИГАТЕЛЬ Д-32/12(шт) ИГПТП |
| 2 | Наименование механизма, для привода которого предназначен двигатель. | Крановый кондиционер |
| 3 | Номинальная мощность (кВт) для длительного режима работы.<br>Фактический режим работы по ГОСТ 183. | 12 квт |
| 4 | Частота вращения: номинальная, максимальная.<br>Диапазон регулирования частоты вращения:<br>- при номинальном токе,<br>- при изменении тока возбуждения.<br>Имеется ли замкнутая система авторегулирования по скорости. | 675 об/мин |
| 5 | Направление вращения (смотреть со стороны коллектора).<br>При реверсе указать способ реверса, частоту реверсов. | По часовой |
| 6 | Необходимая перегрузочная способность в долях номинального тока якоря для частот вращения:<br>до номинальной<br>до максимальной } рабочая<br>Длительность рабочих перегрузов (не более 15 сек).<br>до номинальной<br>до максимальной } отключающая | рабочая |
| 7 | Возбуждение независимое, напряжение (В) максимальное (амплитудное) значение напряжения в режиме форсировки. | последовательное |
| 8 | Степень защиты:<br>закрытый двигатель - IP22;<br>защищенный - IP10.<br>Условное обозначение степени защиты по ГОСТ17494.<br>Для двигателей с конструктивным исполнением по способу монтажа IM7312 и IM5705 по ГОСТ2475: степень защиты выше фундаментной плиты - IP20; ниже фундаментной плиты - IP00. | IP22; |
| 9 | Вентиляция: цикл и схема вентиляции (замкнутая, разомкнутая).<br>Температура охлаждающего воздуха.<br>Запыленность охлаждающего воздуха ($мг/м^3$). | разомкнутая |
| 10 | Характеристика окружающей среды: температура, относительная влажность в %, наличие токопроводящей пыли в $мг/м^3$, наличие токопроводящей пыли, паров масла и кислот. Климатическое исполнение и категория размещения по ГОСТ 15150. | Температура летом 50 град.<br>Токопроводящая пыль. |

700208 184

| | | |
|---|---|---|
| 11 | Комплектующее оборудование, тип и подробные технические данные, необходимые для его заказа: датчик вращения, регулятор возбуждения, воздухоохладители, термометры сопротивления; требуемые запчасти. | Не требуется |
| 12 | Количество электродвигателей, которые должны быть изготовлены в соответствии с настоящим опросным листом и желательные сроки поставки. | 2шт |
| 13 | Наименование учреждения или предприятия, которое заказывает электродвигатель, контактная информация.<br>Адрес: почтовый,<br>тел/факс, E-mail | цгптл<br>тел13-88,17-15 |
| 14 | Фамилия, должность, подпись, ответственного лица заказывающей организации. | Мастер Гаманец А.С. |
| 15 | Дата заполнения опросного листа, печать. | 27.09.2019 |